# RUCK ROTO k...V serie

## Bis zu 6100 m³/h mit Rotations Wärmetauscher

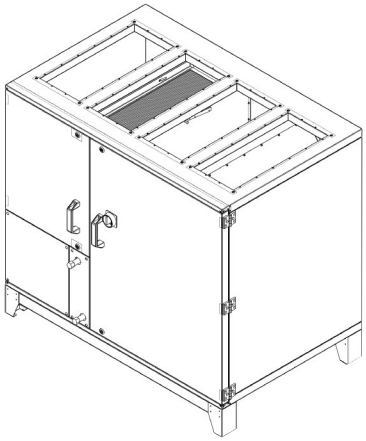

### Merkmale

- Volumenkonstante EC-Ventilatoren
- Für Innen- und Außenaufstellung
- ROTO Kompakt-Wärmerückgewinnungseinheit
- Betriebsgrenze -20°C bis +40°C

### Produktbeschreibung

Das Lüftungsgerät ROTO K...V ist ein Wärmerückgewinnungsgerät mit Wärmerad. Der Wirkungsgrad des Rotationswärmetauschers der Serie ROTO K...V liegt über 80%. Darüber hinaus gewinnt das Lüftungsgerät bis zu 60% der Luftfeuchtigkeit in einem Raum zurück. Zudem wird im Winter eine zu trockene Raumluft verhindert und damit ein gesundes Raumklima erreicht. Die Lüftungsgeräte ROTO K...V sind serienmäßig mit Warmwasserheizung und wahlweise mit Wasser- oder DX-Kühler ausgestattet. Der ROTO-V hat eine vertikale Ausblasrichtung.

### Energie-Effizienz

Die hocheffizienten EC-Ventilatoren erreichen einen Gesamtwirkungsgrad von über 60% und liegen damit deutlich über der Effizienzklasse IE4.

### Hohe Qualität der Ausführung

Das Lüftungsgerät mit Wärmerad besteht aus korrosionsbeständigem Aluminium und ist resistent gegen Eisbildung. Das rahmenlose zweischalige Gehäuse ist aus hochwertigem verzinktem Stahlblech gefertigt. Zwischen die beiden Schalen werden Dämmplatten mit einer Dicke von 50 mm gelegt. Die Einheit ist mit einem Untergestell ausgestattet.

### Betrieb

Alle Lüftungsgeräte sind standardmäßig mit Mikroprozessorsteuerung und Verkabelung ausgestattet und werden im Werk Ruck getestet. Die Serie ROTO K...V wird auch mit Sensoren und Aktoren geliefert. Dies gewährleistet eine einfache Plug-n-Play-Montage. Alle Schränke der Serie ROTO K...V haben ein konstantes Volumen. Gewünschte Luftmengen können über die Steuereinheit gesteuert werden. Zusätzlich ist eine automatische Wellenstromkorrektur in die Steuereinheit integriert. Das Klimagerät kann mit weiteren Steuerungsoptionen wie CO2- und Feuchteregelung erweitert werden. Eine integrierte Modbus-RTU-Schnittstelle sorgt für flexible Einsatzmöglichkeiten.

ECONOX

ruck.eu VENTILATOREN

ECONOX

Econox | Parkforum 1047 | 5657 HJ Eindhoven | www.econox.nl | info@econox.nl | +31 (0) 40 249 19 49

# RUCK ROTO k...V serie

## Bis zu 6100 m³/h mit Rotations Wärmetauscher

### Bewerbung

Die ROTO Lüftungsgeräte eignen sich sehr gut zur Belüftung von z.B. Büros, öffentlichen Bereichen und Besprechungsräumen.

### Hygiene

Die Baureihe ROTO K...V enthält M5- und F7-Filter und gewährleistet eine hygienische Filterung von Abluft und Außenluft. Zusätzlich gibt es auf der Ein- und Auslassseite einen Kondensatbehälter. Die Reinigung des Lüftungsgerätes ist aufgrund der glatten Innenseite des Gerätes sehr einfach. Darüber hinaus sind die Kabel leicht zugänglich, da sie außerhalb des Luftstroms liegen.

### ERP 2018 und 5 Jahre Garantie

Ruck ist seit über 25 Jahren eine führende A-Marke mit Produkten von höchster Qualität. Econox ist Premium-Vertriebspartner von Ruck-Fans und Luftbehandlungsgeräte und daher gibt Ihnen nur Econox eine 5-Jahres-Garantie auf alle Ruck-Produkte. Alle Produkte entsprechen den Bestimmungen von ERP 2018.

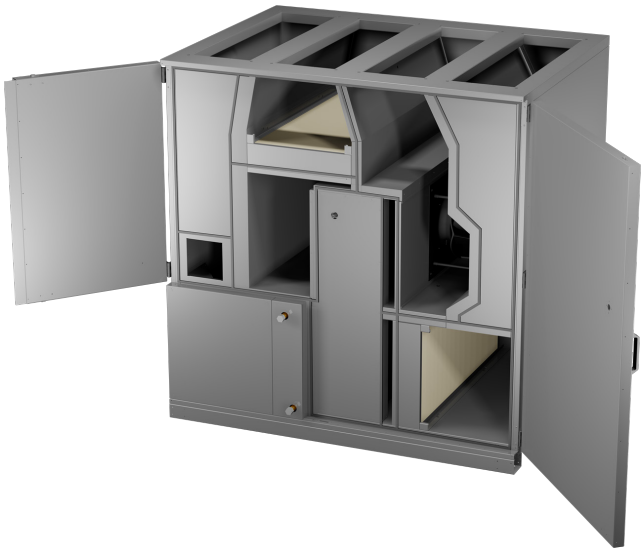

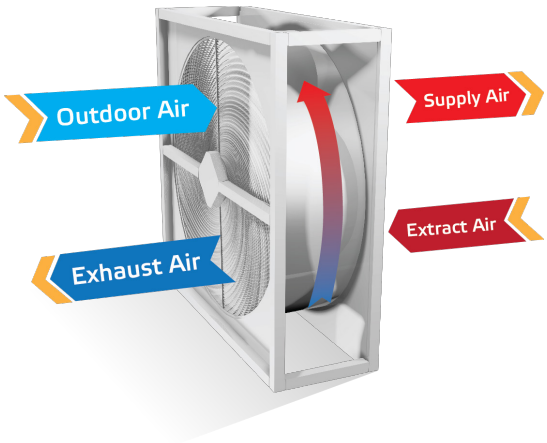


ECONOX

Econox | Parkforum 1047 | 5657 HJ Eindhoven | www.econox.nl | info@econox.nl | +31 (0) 40 249 19 49

# RUCK ROTO k...V serie

## Bis zu 6100 m³/h mit Rotations Wärmetauscher

### Ruck ROTO k...V

| Artikelnr. | Product | | Volt | M³/h | Watt | Kg | Price |
|---|---|---|---|---|---|---|---|
| 65142270 | ROTO K 1050 V WOJL | A | 400 | 1460 | 356 | 152 | € 8.400,00 |
| 65140189 | ROTO K 1700 V WOJL | B | 400 | 2690 | 3356 | 152 | € 9.700,00 |
| 65139033 | ROTO K 2800 V WOJL | C | 400 | 3760 | 593 | 244 | € 11.300,00 |
| 65141532 | ROTO K 4200 V WOJL | D | 400 | 6100 | 6593 | 230 | € 14.300,00 |

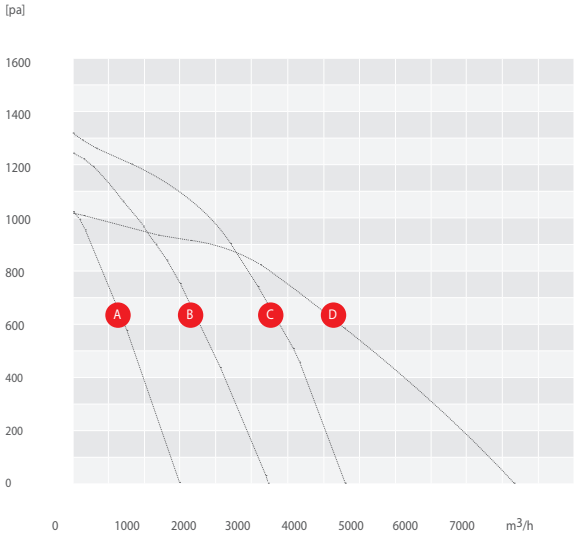


- Regelung
- Wasser-Heizregister
- Wasser-Kühlregister
- Standard-Servomotor
- Elektrischer Kühler
- Panel-Luftfilter
- Jalousie-Ventile
- Antrieb mit Federrückzug
- Elektrisches Heizregister

ECONOX

ECONOX

Econox | Parkforum 1047 | 5657 HJ Eindhoven | www.econox.nl | info@econox.nl | +31 (0) 40 249 19 49